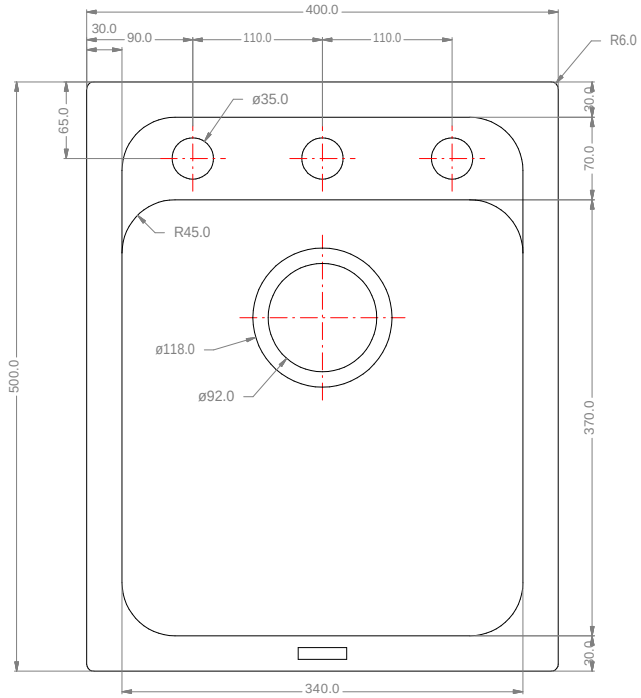

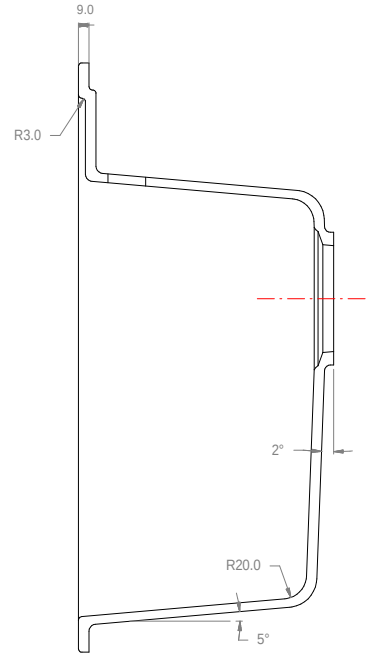

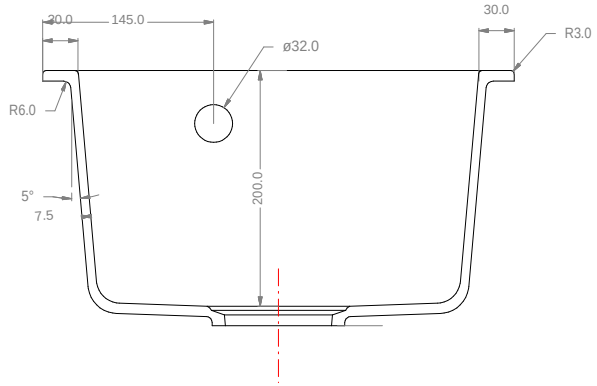

Kundenzeichnung		Maße in mm Dimensions in millimeters	
-	-	-	-
Ausg. Issue	Änderung Modification	Datum Date	Name Name

Weitergabe und Vervielfältigung, sowie Verwertung und Mitteilung dieser Zeichnung ist nicht gestattet, soweit nicht ausdrücklich erlaubt. Alle Rechte vorbehalten!

	Datum Date	Name Name
Bearb. Drawn	03.07.18	CM
Gepr. Check.		

Naber GmbH
Enschedestr. 24
48529 Nordhorn
0049-(0)5921-704-0

Naber

Maßstab Scale 1:1

Menge Quantity 1

Rohstoff/Raw material
Granit

Benennung/Designation
Angola 40
Einbauspüle

Sachnummer/Part-No.
1106091 - 1106096